Winkelschließblech - - - - - - - 06635-05

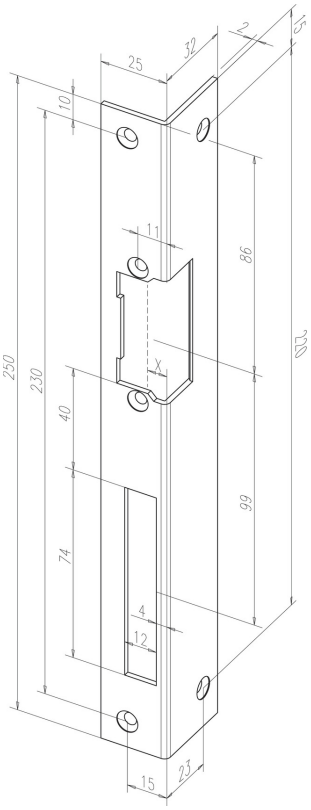

Produktbeschreibung

Standard - Winkelschließblech mit Fallen- und Riegelausschnitt.

Vorteile auf einen Blick

- Alarmmeldungen und die Meldung Ent- und Verriegelt können beim Universal-BUS-Modul 901-50 über 2 separate potentialfreie Relaiskontakte ausgewertet werden.
- "Anti Pass Back" (Verhinderung von zweimaligem Zutritt ohne vorhergehendem Austritt)

Lieferumfang

- 1 Stück Winkelschließblech

Technische Daten

DIN-Richtung	Rechts
Länge	250 mm
Tiefe	32 mm
Breite	25 mm
Dicke	2 mm
Farbe	Edelstahl
Riegelausschnitt	Ja
Fallenführung	Nein

Artikelnummer	-------06635-05
EAN-Nummer	4042203001350

ASSA ABLOY Sicherheitstechnik GmbH
Bildstockstraße 20 72458 Albstadt albstadt@assaabloy.com
Tel. + 497431 123-0 Fax + 497431 123-240 www.assaabloy.de